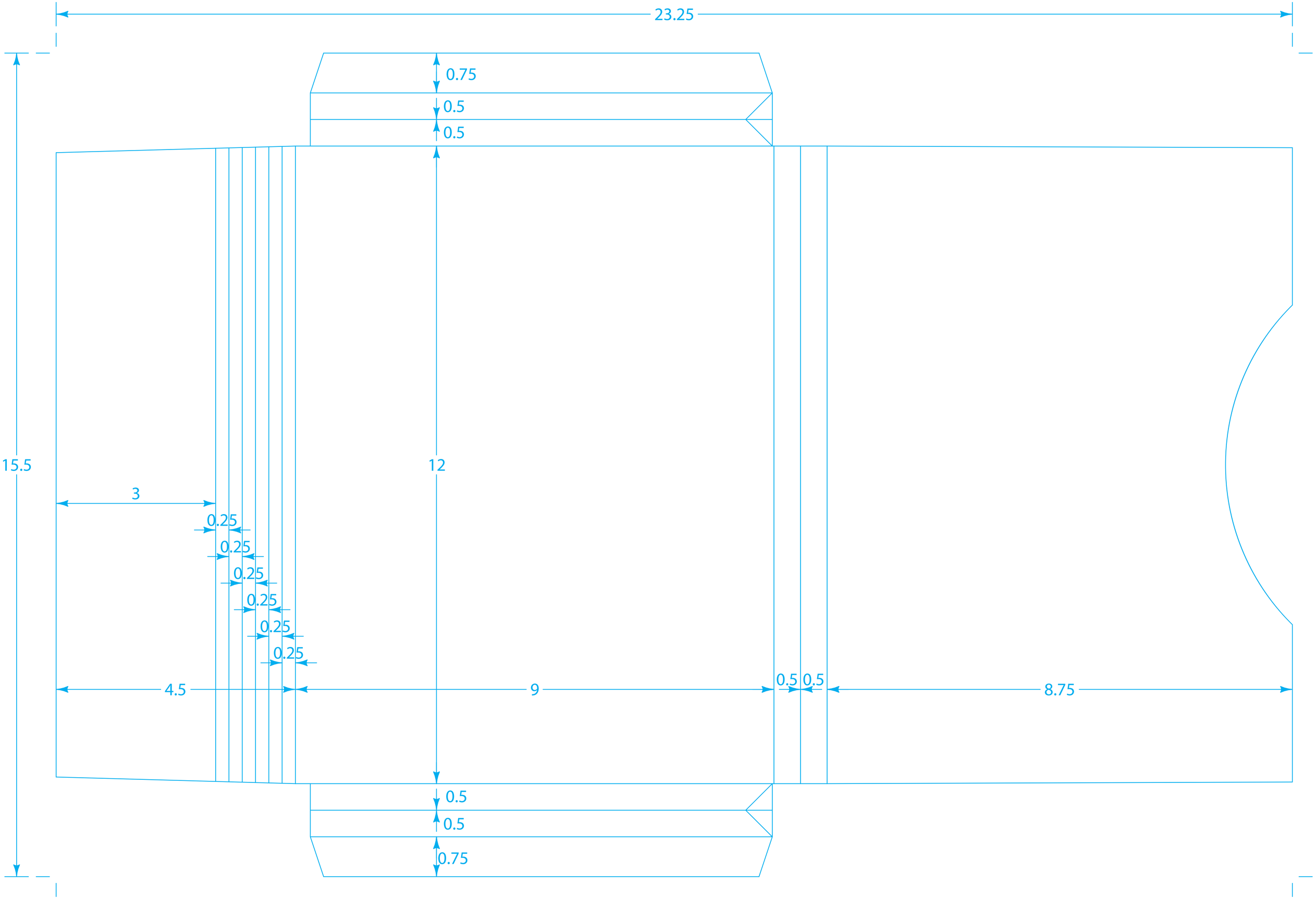
23.25
0.75
0.5
0.5
15.5
12
3
0.25
0.25
0.25
0.25
0.25
0.25
4.5
9
0.5
0.5
8.75
0.5
0.5
0.75